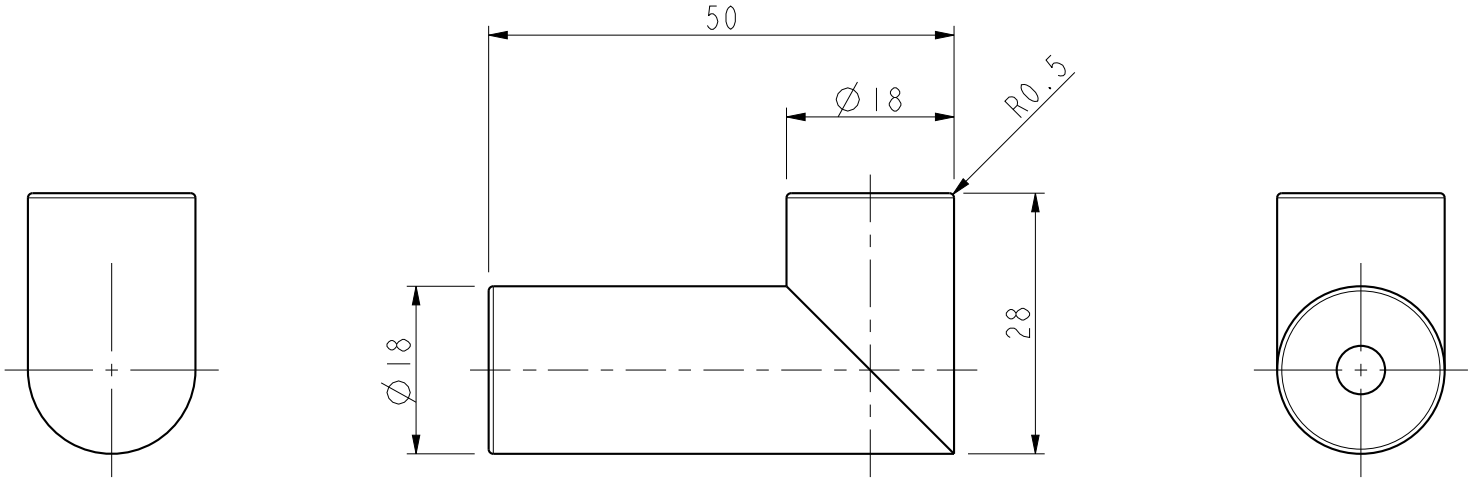
50
∅18
R0.5
∅18
28